ELEMENTO DI PROLUNGA
PER POZZETTO CIRCOLARE
DN 1200

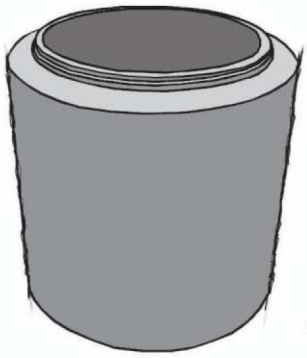

La prolunga per pozzetto è realizzata in cls vibrato con dosaggio di cemento tipo portland 42.5 di almeno 300 kg/m³ per ottenere un calcestruzzo di resistenza caratteristica di 400 kg/cm²

CARATTERISTICHE GEOMETRICHE

DIAMETRO (luce interna)	SPESSORE PARETI	ALTEZZA (variabile)
(mm)	(mm)	(mm)
1200	150	250
1200	150	500
1200	150	1000

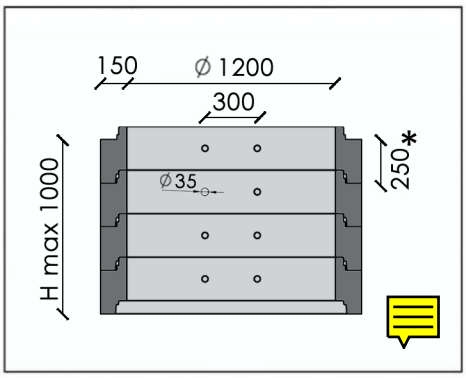

Sezione prolunga H 250

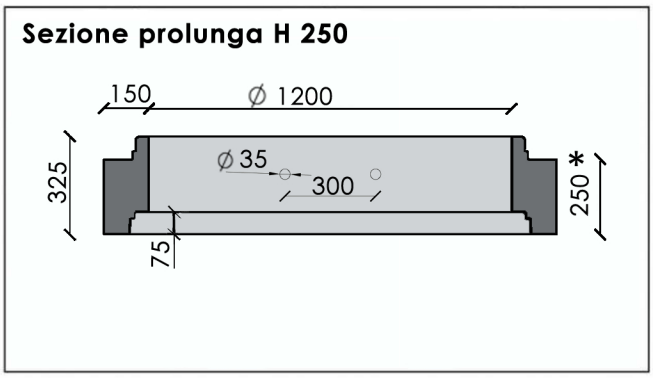

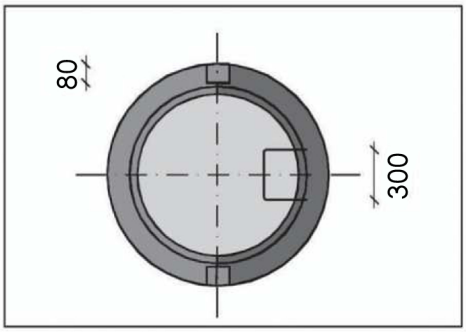

GUARNIZIONE

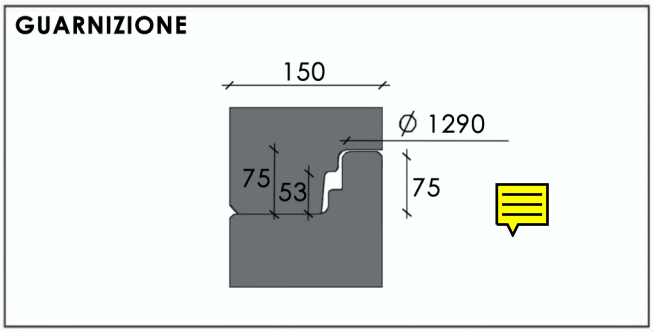

NOTE * a richiesta

- I giunti sono del tipo a 1/2 spessore per garantire il centraggio e la sigillatura e consentono il posizionamento della guarnizione in elastomero.
- Le pareti sono di spessore uniforme, lisce e prive di fessure

I manufatti sono marcati CE in conformità alla Norma UNI EN 1917